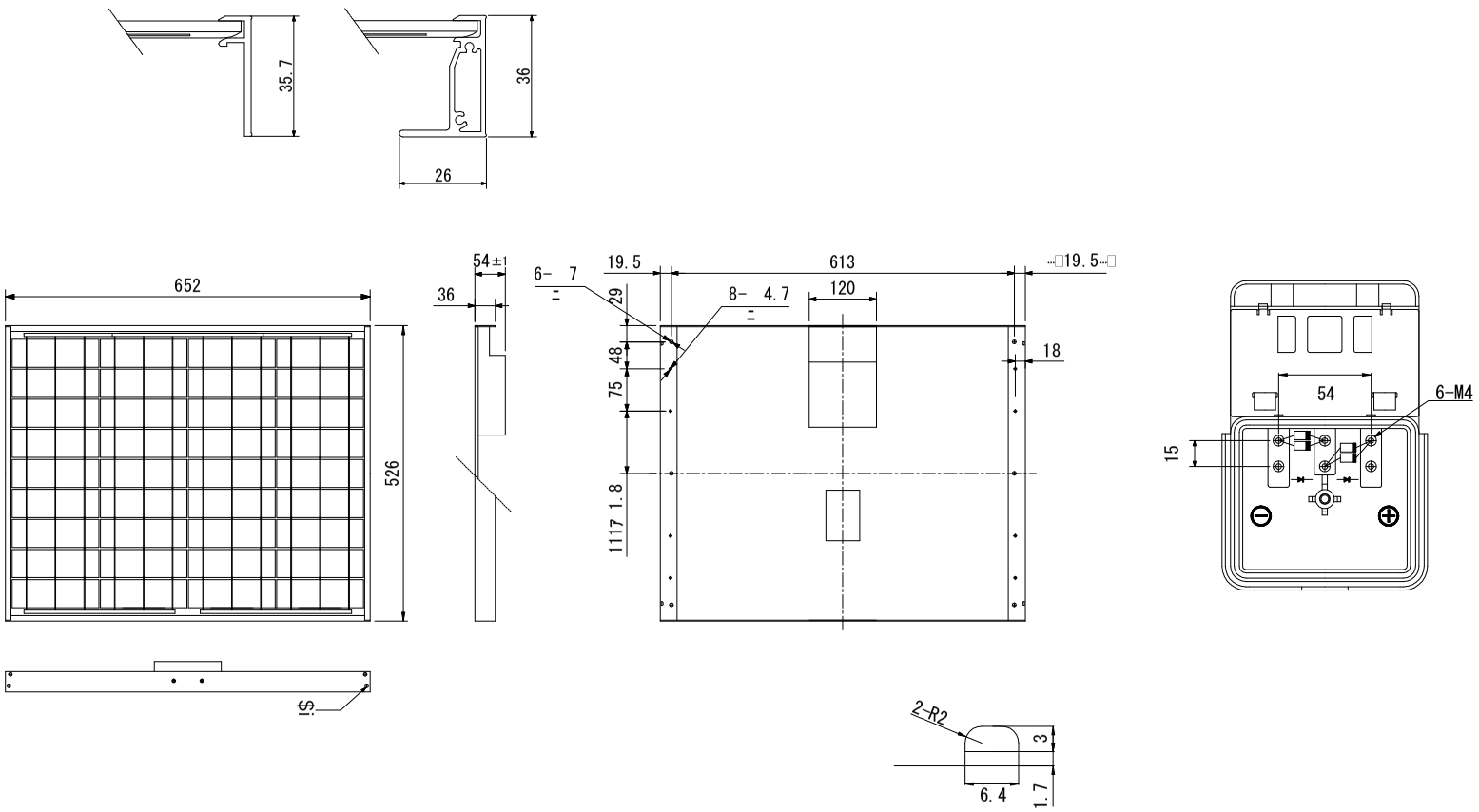
35.7
36
26
652
526
54±1
36
6- 7
19.5
613
19.5
8- 4.7
120
29
48
75
1117 1.8
18
54
6-M4
15
2-R2
3
6.4
1.7